Dauner Antriebstechnik GmbH

Stromteiler

– Stahlguss - Teilgenauigkeit von 2-3% –

max. 300 bar

Gehäuse: verzinkter Stahl

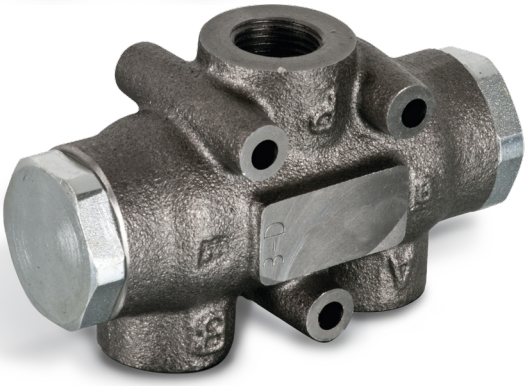

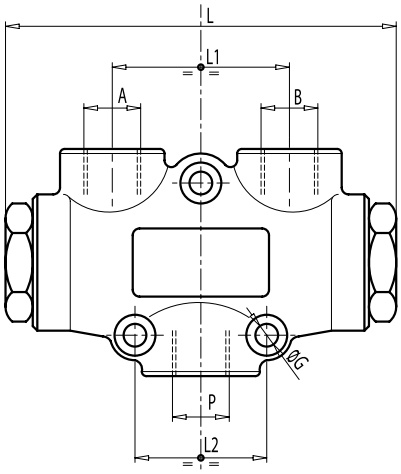

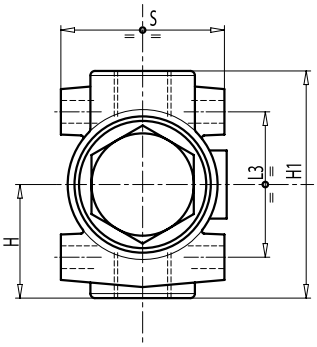

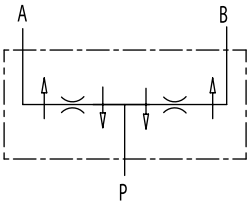

Kolbenmengenteiler werden verwendet um einen Eingangsvolumenstrom in zwei gleiche Volumenströme aufzuteilen. Sie können hierbei zum Teilen und/oder Sammeln des Volumenstroms verwendet werden. Die Ventile werden zum Gleichlauf zweier mechanisch **nicht** miteinander verbundenen Verbraucher verwendet. Die Ventile arbeiten unabhängig vom Lastdruck und Eingangsolumenstrom.

Um einen Ungleichlauf der Hydaulikzylinder entgegenzuwirken, ist es unbedingt erforderlich die Zylinder in Ihrer Endlage auszugleichen.

Anderenfalls addieren sich mit jedem Aus- und Einfahren die Teilungsfehler.

Bestellnummer	Bezeichnung	min. Durchfluss	max. Durchfluss	Betriebs-druck	Spitzen-druck	Anschluss-gewinde	Anschluss-gewinde	L	L1	L2	L3	ØG	H	H1	S	Gewicht
		Lt. / min	Lt. / min	bar	bar	P	A - B	mm	mm	mm	mm	mm	mm	mm	mm	Kg
205-078-01000	VEQ8	1	3	250	300	G 3/8″	G 3/8″	117	53	40	45	7	35	68	48	1,27
205-078-01050	VEQ10	3	6	250	300	G 3/8″	G 3/8″	117	53	40	45	7	35	68	48	1,27
205-078-01100	VEQ15	6	10	250	300	G 3/8″	G 3/8″	117	53	40	45	7	35	68	48	1,28
205-078-01150	VEQ20	10	20	250	300	G 3/8″	G 3/8″	117	53	40	45	7	35	68	48	1,28
205-078-01200	VEQ22	20	32	250	300	G 3/8″	G 3/8″	117	53	40	45	7	35	68	48	1,28
205-078-01250	VEQ25	25	40	250	300	G 1/2″	G 3/8″	117	53	40	45	7	35	68	48	1,28
205-078-01300	VEQ30	40	60	250	300	G 1/2″	G 3/8″	117	53	40	45	7	35	68	48	1,26
205-078-01350	VEQ50	60	80	250	300	G 1/2″	G 3/8″	117	53	40	45	7	35	68	48	1,26

Dauner Antriebstechnik GmbH – Industriestraße 3 – 96120 Bischberg – Trosdorf
Tel.: 09503/50008-0 – Fax: 09503/50008-49 – Email: info@dauner-antriebstechnik.de – www.dauner-antriebstechnik.de

Die Inhalte unserer Seiten wurden mit größter Sorgfalt erstellt. Für die Richtigkeit, Vollständigkeit und Aktualität der Inhalte können wir jedoch keine Gewähr übernehmen.